mobirolo

REXAL MONO XR

TOTAL MADE IN ITALY

Forme · Formes · Shapes · Formen · Formas

1

2

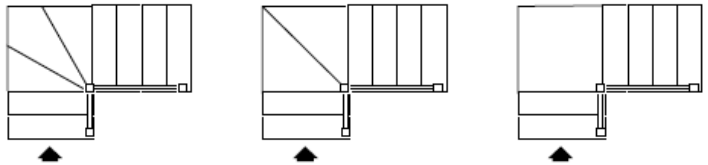

3

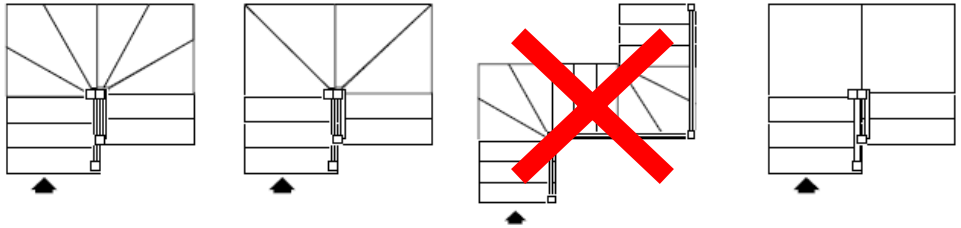

4

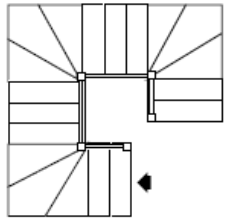

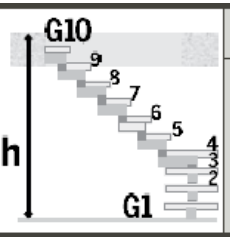

G10	G11	G12	G13	G14	G15	G16	G17
h 1870 2310	h 2040 2520	h 2210 2730	h 2380 2940	h 2550 3150	h 2720 3360	h 2890 3570	h 3060 3780

mobirolo

REXAL MONO XR

TOTAL MADE IN ITALY

Caratteristiche tecniche

Technical specifications
Spécifications techniques
Technische Daten
Características técnicas

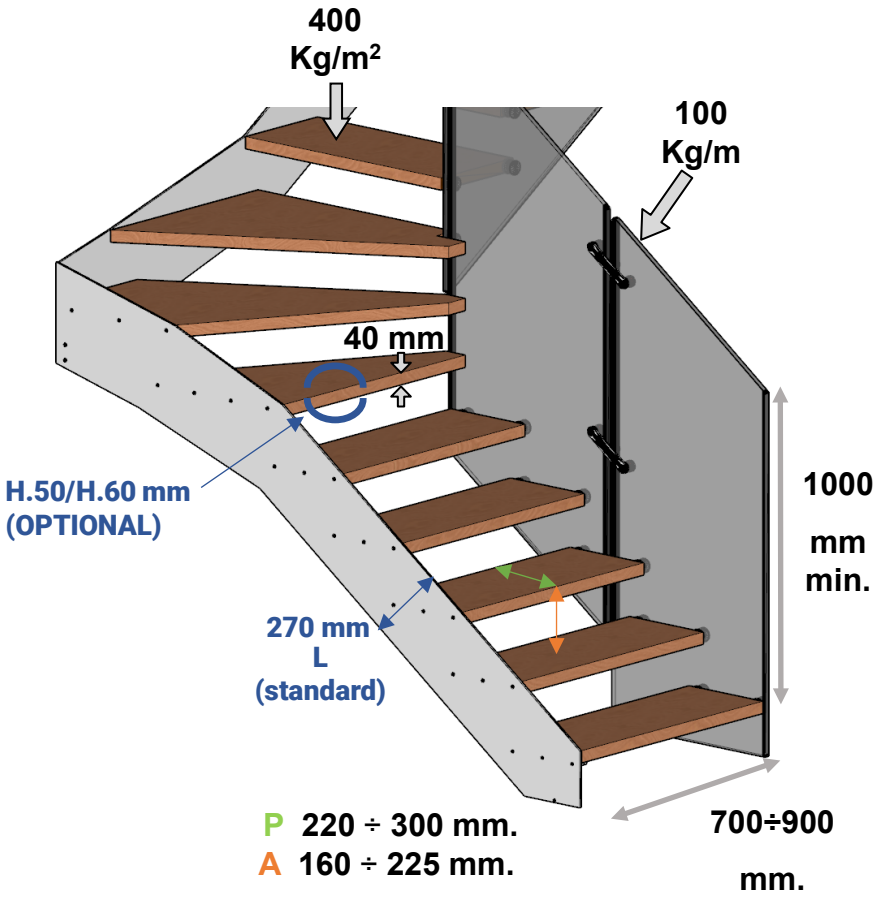

Tipologie di legno disponibili

Type of Wood
Type de bois
Holzart
Tipo de madera

Faggio
Beech
Hêtre
Buche
Haya

Rovere
Oak
Chêne
Eiche
Roble

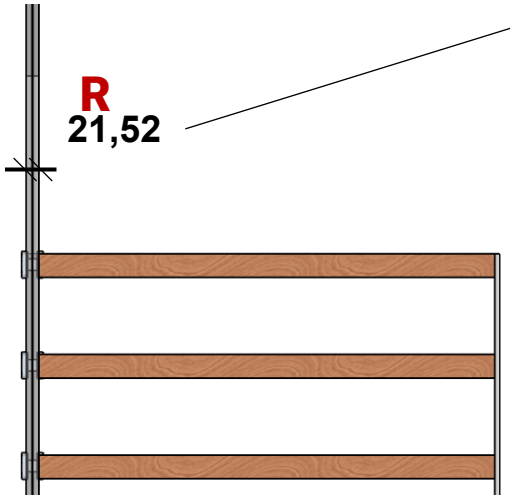

Calcolo passaggio utile

Useful passage - passage utile
-nützliche Passage - Pasaje útil

L – R (21,52 mm) = P.U.

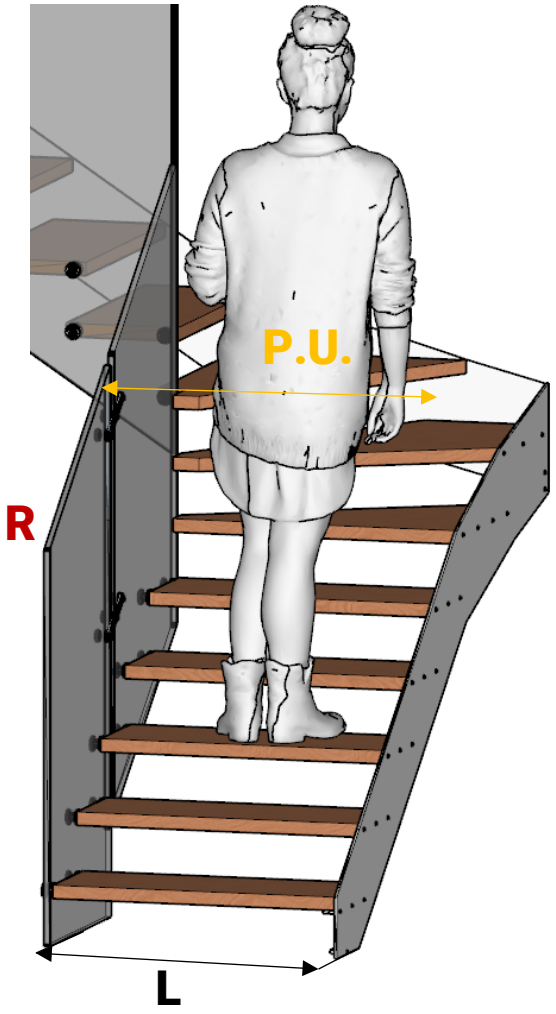

REXAL MONO XR

ARRIVO CON ALZATA
ARRIVAL WITH RISER
ARRIVÉ AVEC HAUTEUR
ANKUNFT MIT STEIGUNG
LLEGADA CON CONTRAHUELLA

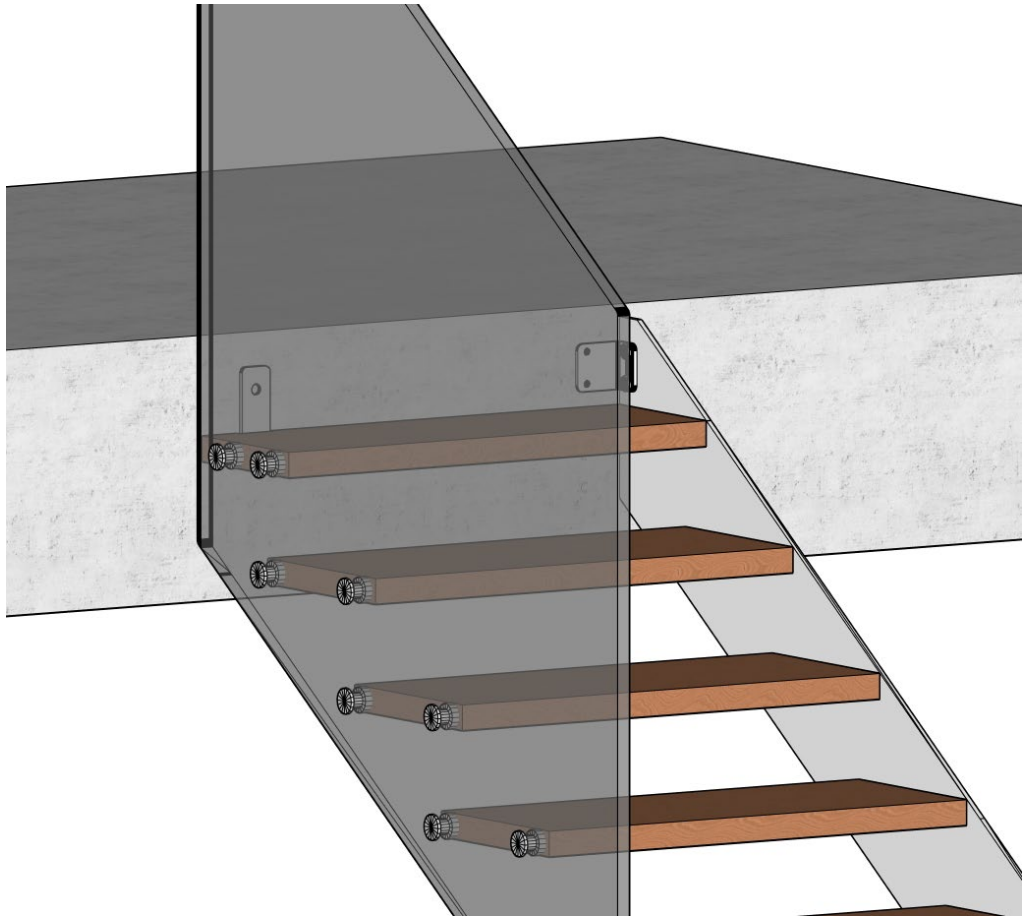

ARRIVO PARI PAVIMENTO
ARRIVAL AT SAME FLOOR LEVEL
ARRIVÉE AU MÊME NIVEAU DU SOL
ERREICHUNG GLEICHEN NIVEAU DES BODENS
LLEGADA MISMO NIVEL QUE EL SUELO

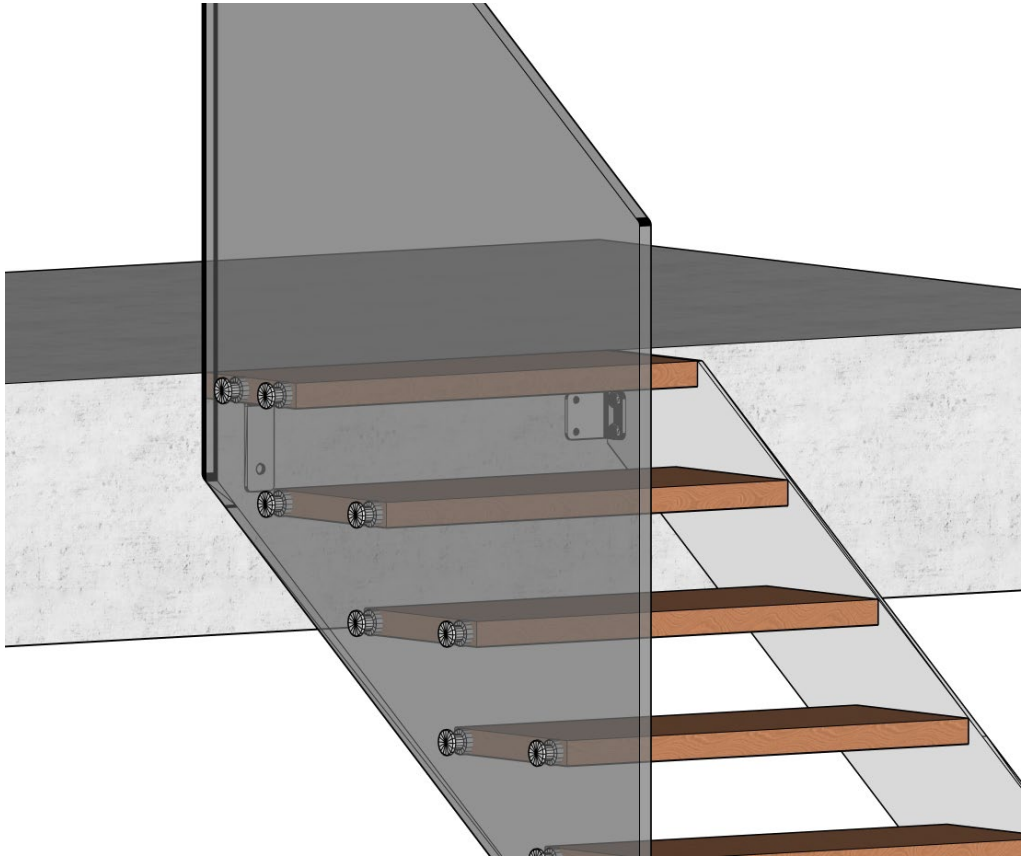

REXAL MONO XR

PARTENZA DA PAVIMENTO

FLOOR DEPARTURE - DÉPART DU SOL- ABGANG VOM BODEN – SALIDA DESDE EL SUELO

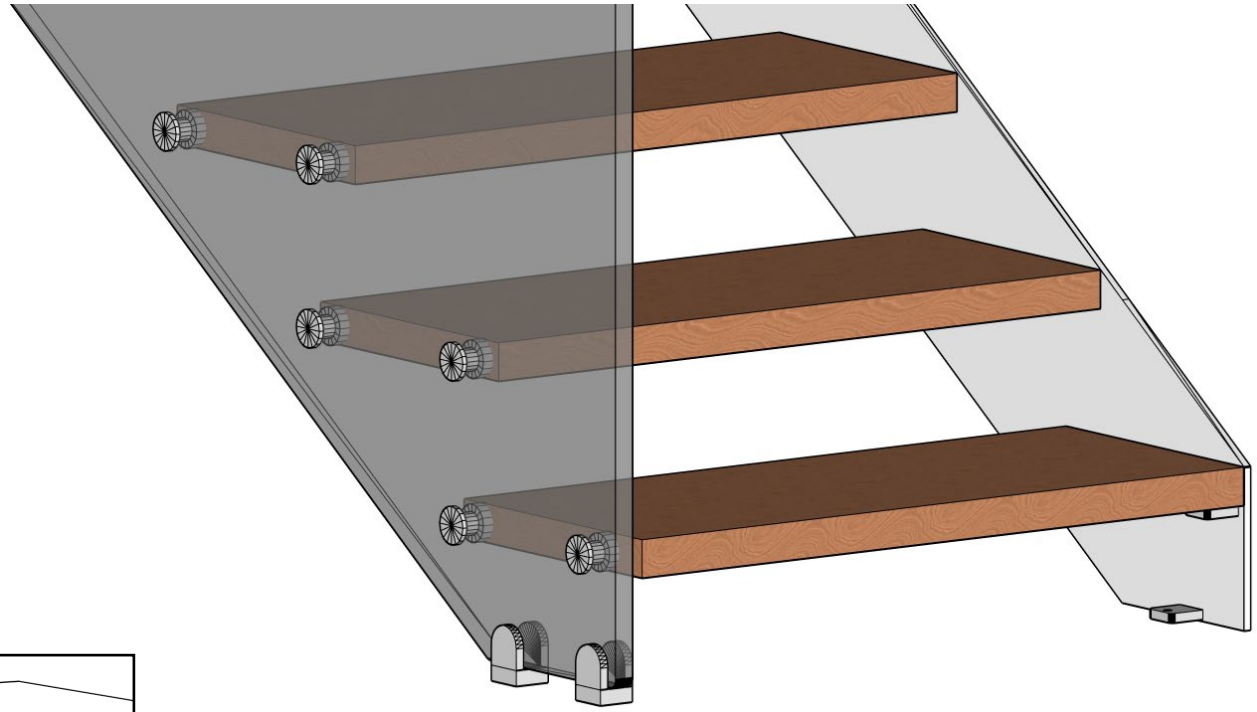

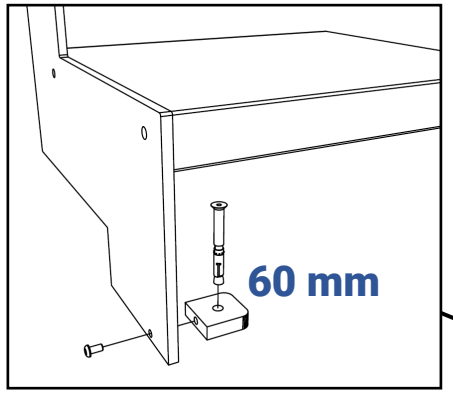

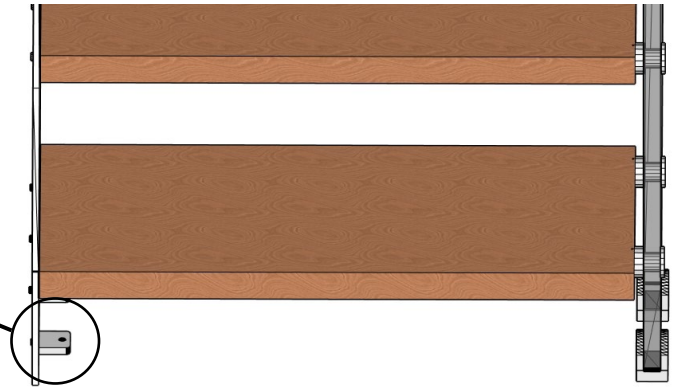

FISSAGGIO A PAVIMENTO

FLOOR FIXING
FIXATION AU SOL
BODENBEFESTIGUNG
FIJACIÓN DEL SUELO

REXAL MONO XR

BALAUSTRE DISPONIBILI

Available Floor Protection Balustrade – Garde-corps étage disponibles – Schutzgeländer verfügbar -Barandillas disponibles

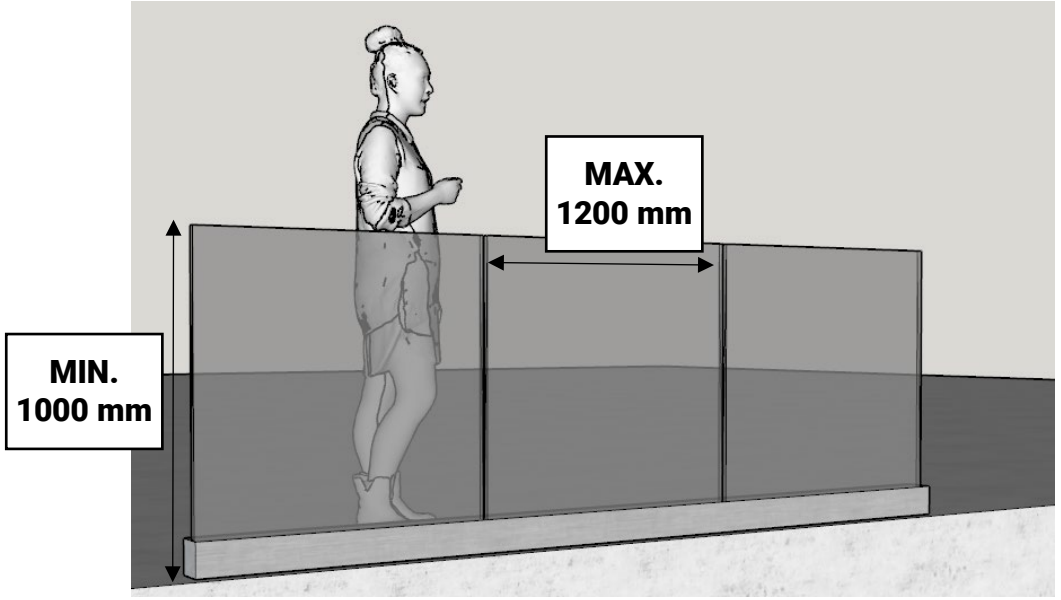

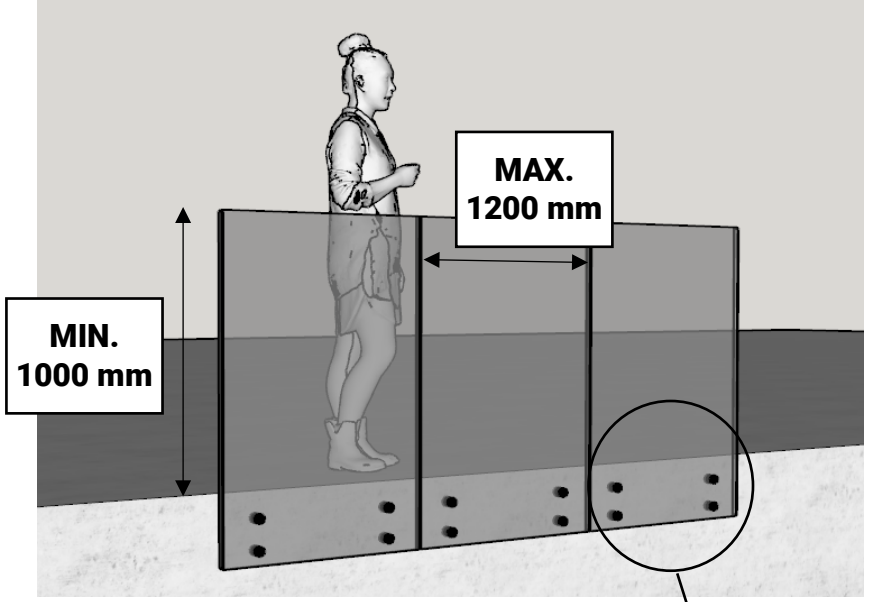

TRACK P

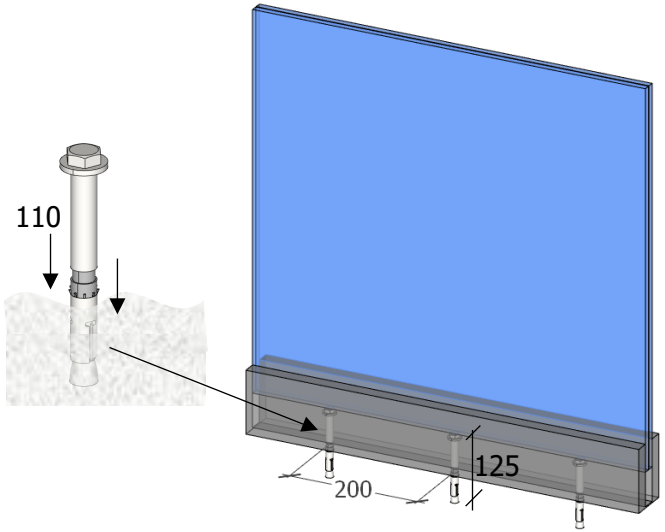

XR

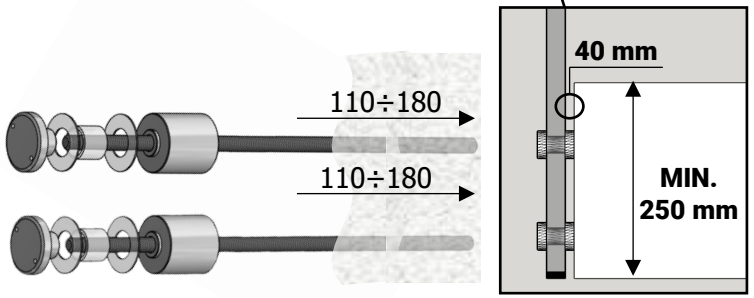

REXAL MONO XR
OPTIONAL

Alzate chiuse
Closed Risers – Contremarches
Setzstufen – Contrahuella cerrada

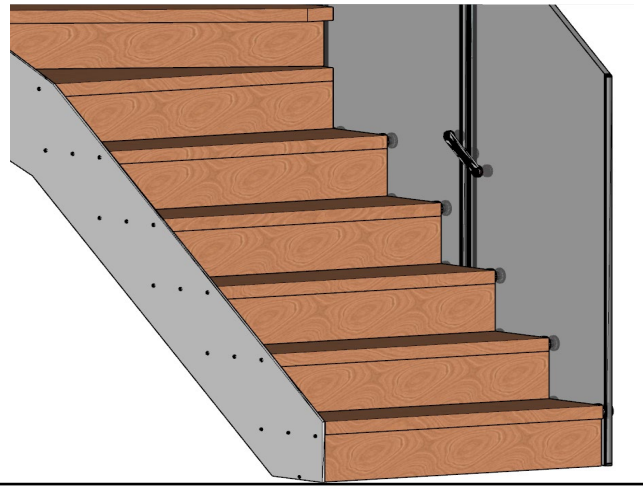

Angolo per pilastro (max 3 gradini)
Corner for Pillar (max 3 steps) – Angle pour Poteau (max 3 marches)
Winkel pro Säule (Max 3 Sufen) - ángulo por pilar (máximo 3 escalones)

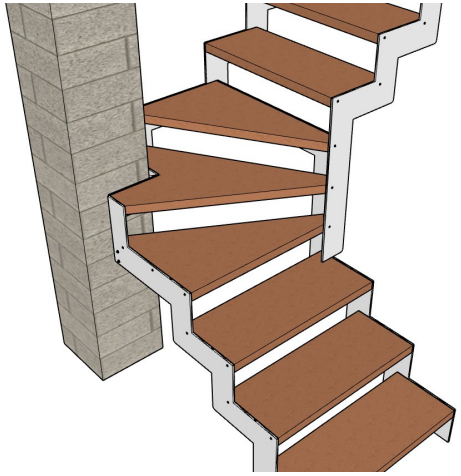

Scala fuori squadro
Out-of-square stair -Escalier hors équerre
Unregelmäßige Treppe – Escalera fuera de escuadra

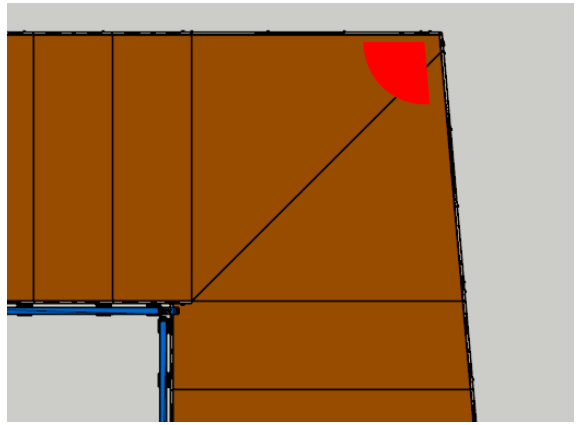

Corrimano a muro
Wall handrail – Main courante murale
Wandhandlauf - Pasamanos de pared

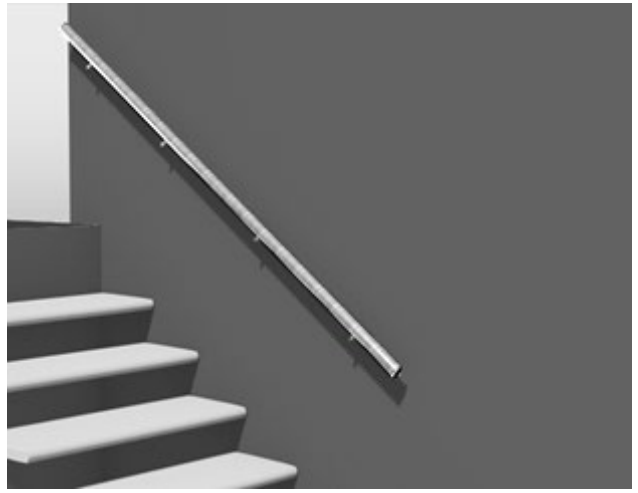

Plug

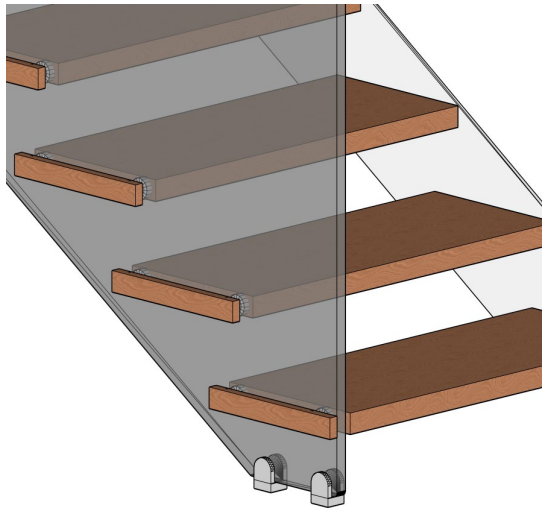
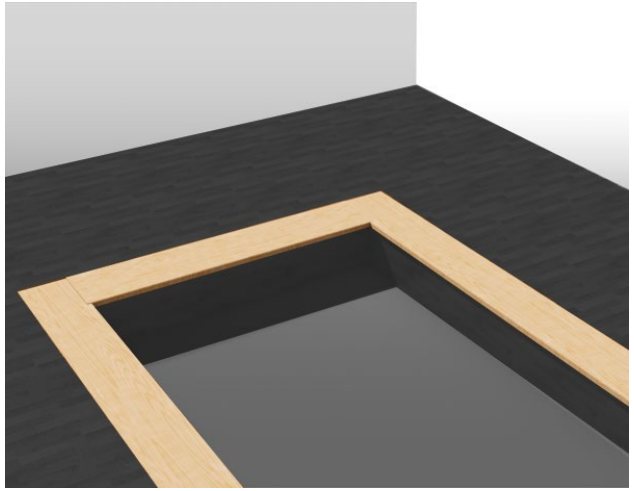
Soglia
Threshold – Seuil – Schwellenwert - Umbral